V1 7X

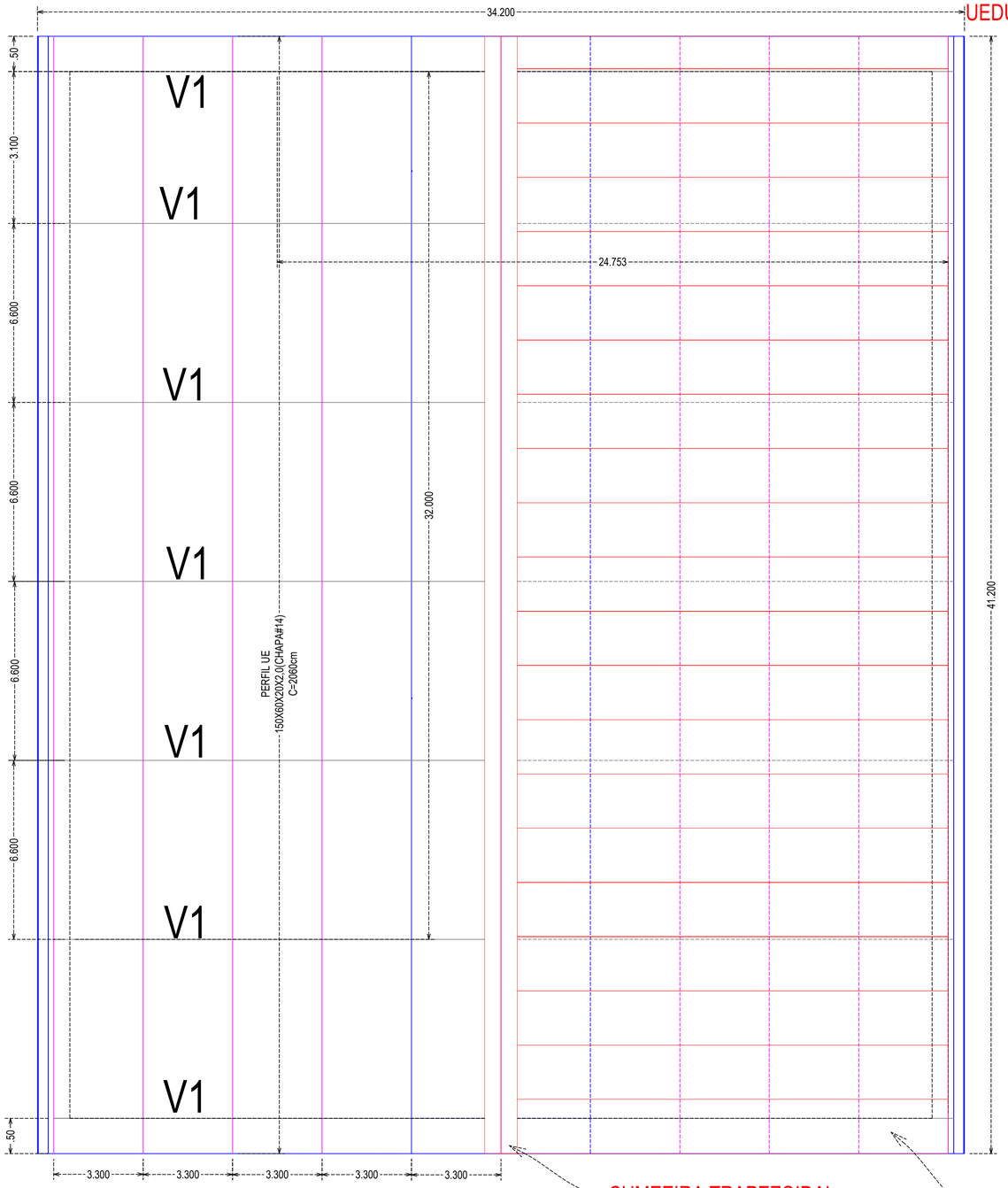

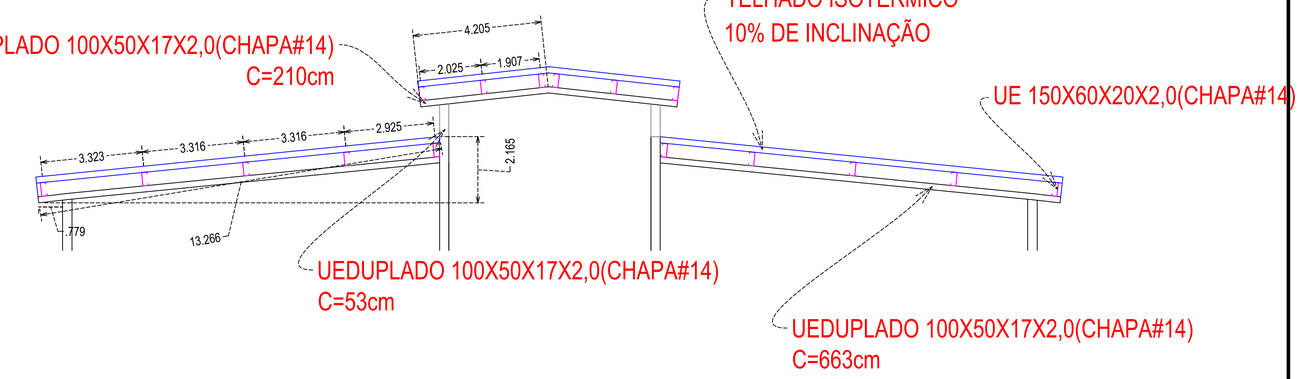

PARAFUSAMENTO TELHAS

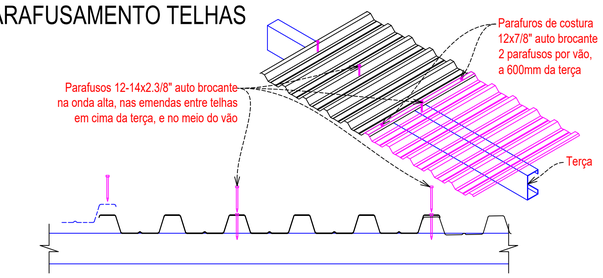

DETALHES BASE DOS PONTALETES

DETALHE LIGAÇÃO DO ESPIGÃO
DA COBERTURA E DOS PONTALETES

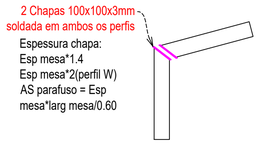

LIGAÇÃO TERÇA - TESOURA

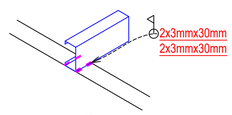

Ligação soldada

LISTA DE MATERIAIS COBERTURA BLOCO VALE			
PERFIL	QUANTIDADE(M)	PESO(KG)	BARRA 6M(QTD)
TERÇA			
UE 150X60X20X2,00(CHAPA#14)	329.6	1535.9	55
PERFIL PONTALETE E VIGA			
UEDUPLADO 100X50X17X2,0(CHAPA#14)	129.64	408.4	22
TOTAL	QUANTIDADE(M)	PESO(KG)	BARRA 6M(QTD)
UE 150X60X20X2,00(CHAPA#14)	329.6	1535.9	55
UEDUPLADO 100X50X17X2,0(CHAPA#14)	129.64	408.4	22

CUMEEIRA TRAPEZOIDAL
TP 40 - PIR30mm

ISOTELHA TRAPEZOIDAL CONFORT
COM NÚCLEO EM PIR 30mm
c=825cm - KINGSPAN 10% DE INCLINAÇÃO

PLANTA TELHADO

PREFEITURA BARRA DO GARÇAS
GESTÃO QUE TRABALHA COM RESPONSABILIDADE
CNPJ 03.439.239/0001-50
Rua Carajás, 522 centro - Barra do Garças MT - CEP 78.600-000

SECRETARIA DE DESENVOLVIMENTO URBANO E SUSTENTÁVEL

Folha: 1/1

Coordenadas: 15º 51' 54.67" S 52º 19' 24.95" O

Obra: REFORMA E AMPLIAÇÃO DA UNIDADE ESCOLAR WALDIZA RÊGO FLORES LOPES

Conteúdo: Projeto Estrutural - Estrutura Metálica - Cobertura

Local: R. Gen. Carneiro, Qd 39, Nº639, Jardim Palmares - Barra do Garças - MT

Propriedade: PREFEITURA MUNICIPAL DE BARRA DO GARÇAS

Proprietário: PREFEITURA MUNICIPAL DE BARRA DO GARÇAS

Autor do projeto: BEATRIZ DA SILVA ALMEIDA GUEDES:02671888112 — Assinado de forma digital por BEATRIZ DA SILVA ALMEIDA GUEDES:02671888112 Dados: 2026.04.09 10:35:37 -03'00'
Beatriz S. Almeida Guedes
CREA MT 55922

APROVAÇÃO

Área Construída:	Dimensões:	Escala:
2256,05 m²	Indicadas	Indicada
Arquivo: CAD	Data: AGOSTO/2026	Projetista: AUTOR